Armoire de trottoir DIN 1 830x785x330 porte lisse

Référence interne: UCHSDZ1

IP44

système de labyrinthe pour la ventilation

poignée tournante espagnolette, 3 points de fermeture

Caractéristiques

Profondeur	330 mm
Hauteur	830 mm
Largeur	785 mm
DIN	1
Porte	lisse

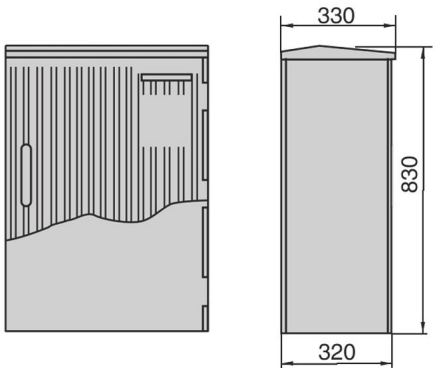
330
830
320